Prod.No: 994 47 00-10
Engine: B & S 90112 **Type:** 0119 **Trim:** 01

SPAREPARTS
107 25 21-64

Ruta	Ref. nr.	Pos	Ruta	Ref. nr.
B	516 83 47-12	46	D	516 92 16-00
B	516 42 06-01	47	D	728 84 45-01
B	515 10 56-55	48	D	516 43 00-00
B	515 10 45-29	49	D	516 92 82-00
B	725 24 99-51	50	D	515 21 35-66
B	734 11 73-41	51	D	515 76 41-08
B	515 11 83-79	52	D,E	515 11 60-21
B	515 14 80-05	53	D	516 61 30-01
B	515 11 83-75	54	D	515 21 37-43
B	734 11 73-01	55	D	515 21 35-67
B	515 10 45-30	56	D	515 79 60-29
B	516 42 05-01	57	A	516 85 60-86
B	515 10 40-78	58	A	516 83 63-15
B	515 10 72-41	59	A	516 92 51-00
B	515 13 97-83	60	A	516 83 25-00
B	727 64 51-01	61	A	516 82 27-12
B,C,D	732 21 18-31	62	A	516 62 41-25
B	515 13 80-30	63	A	516 85 70-12
B	735 11 64-01	64	A	727 64 61-01
B,D	731 23 18-01	65	A	516 60 88-11
B,C	725 24 59-51	66	A	516 83 95-11
B	515 21 35-68	67	A	516 62 43-12
B	732 21 20-01	68	A	516 91 13-00
B	725 24 49-51	69	A	516 82 78-02
B	725 24 47-51	70	A	516 84 45-09
C	725 24 57-51	71	E	515 20 25-77
C	515 13 83-96	72	E	515 10 80-24
C	516 78 23-11	73	E	515 13 10-69
C	515 30 02-91	74	E	515 79 60-33
C	515 11 84-37	75	E	515 13 30-33
C	515 21 36-38	76	E	515 13 98-19
C	515 11 50-95	77	C	732 21 18-01
C	515 10 90-82	78	C	516 69 20-11
C	515 10 90-25	79	A	516 62 97-11
C	515 13 97-04	80	A	516 90 48-00
D	516 92 15-00	81	D	734 11 63-01
D	515 11 70-10			
D	735 21 64-50			
D	515 79 30-17			
D	725 24 55-71			
A	515 79 60-09			
D	515 13 97-05			
D	516 60 97-01			
D	516 61 28-00			
D	515 10 45-12			

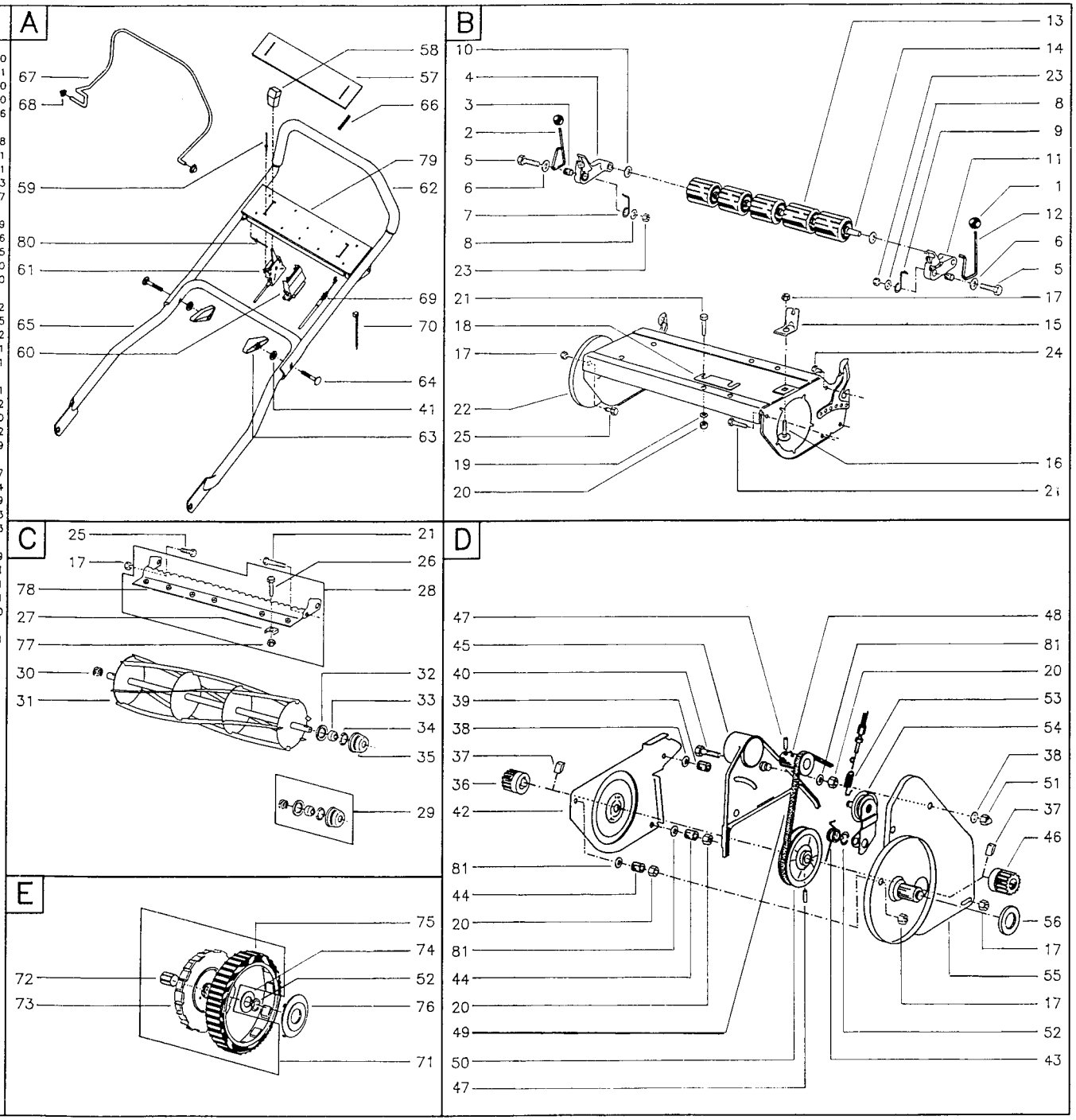

PARTNER

5

1994:1

445 D